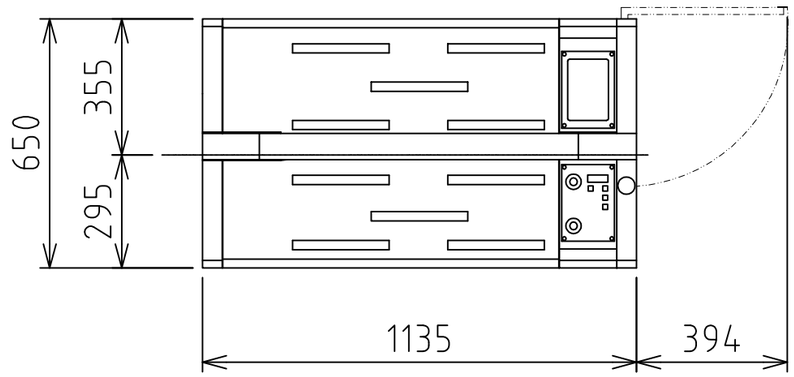

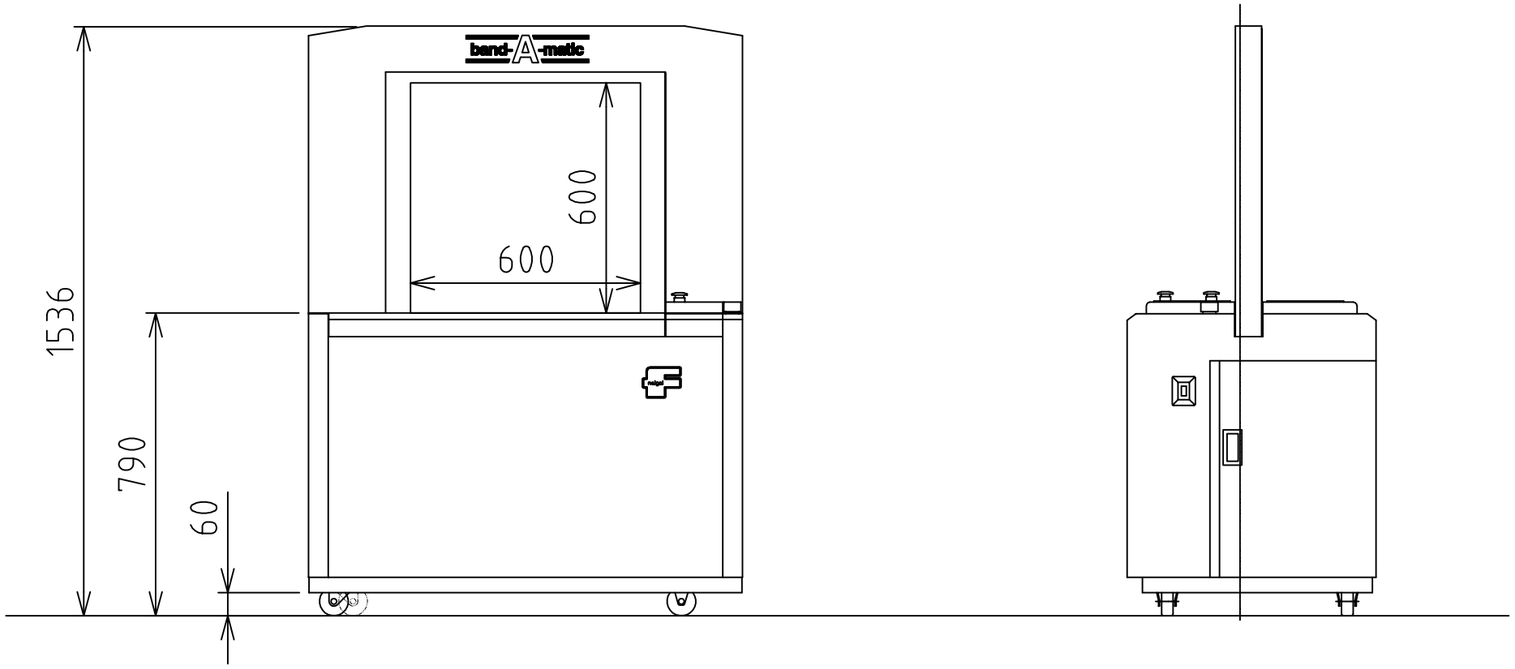

△~△						承 認	調 査	設 計	ナイガイ株式会社	型式 F11型	名称	BAND－A－MATIC 自動梱包機
△~△									日付			
△~△										S＝1／16	B	参考図
記 号	訂 正 事 項	実施記事	日 付	訂正者	承 認							